HepcoMotion®

Simple Select®

Sistema de guías lineales en 'V'

Sistemas lineales
en V Suministrados
en 24 horas o menos

Sencillo de especificar
Sencillo de pedir

Introducción de los sistemas de guías lineales en V

HepcoMotion Simple Select®

Simple Select® de Hepco les ofrece cuatro tamaños útiles de guías con espaciador que se suministran completamente montadas con los carros y listos para instalar en un plazo de 24 horas o menos. Todas las unidades vienen ensambladas con rodamientos de doble hilera y caperuzas de retén para asegurar un funcionamiento sin problemas y una larga duración. Nuestras guías con espaciador, que son laminadas de precisión en frío y endurecidas en las superficies de deslizamiento en V, proveen una buena precisión y una larga duración, incluso en ambientes hostiles. La especificación no podría ser más sencilla.

Compruebe la carga en las especificaciones de carga máxima de los carros y compruebe que el tamaño físico satisface sus requerimientos (dibujos de secciones a escala real en la página 6).

Simple Select®

Beneficios

- Una gama estándar de 4 tamaños preparados para suministrar en 24 horas o menos
- Utiliza la comprobada tecnología de las guías en V de Hepco – ideal para movimientos en velocidades altas/carreras cortas
- Tiempo de instalación bajo, sencillamente fije la guía en su sitio
- Puede ser instalada en superficies no mecanizadas si así se requiere
- Conformidad del sistema – ideal para montar en perfiles de aluminio
- El laminado preciso de la guía permite un movimiento suave y con una fricción baja
- Los rodamientos de doble hilera incrementan la vida del sistema y facilitan el funcionamiento
- Las caperuzas de retén impiden la introducción de suciedad y aseguran una lubricación constante
- Guías en V endurecidas por inducción – con un bajo desgaste
- Funcionamiento silencioso

Datos Dimensiones

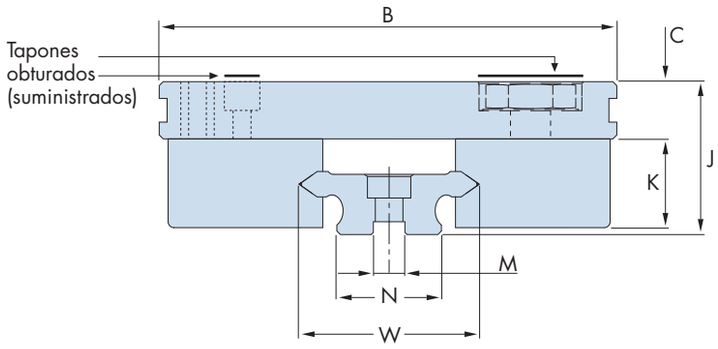

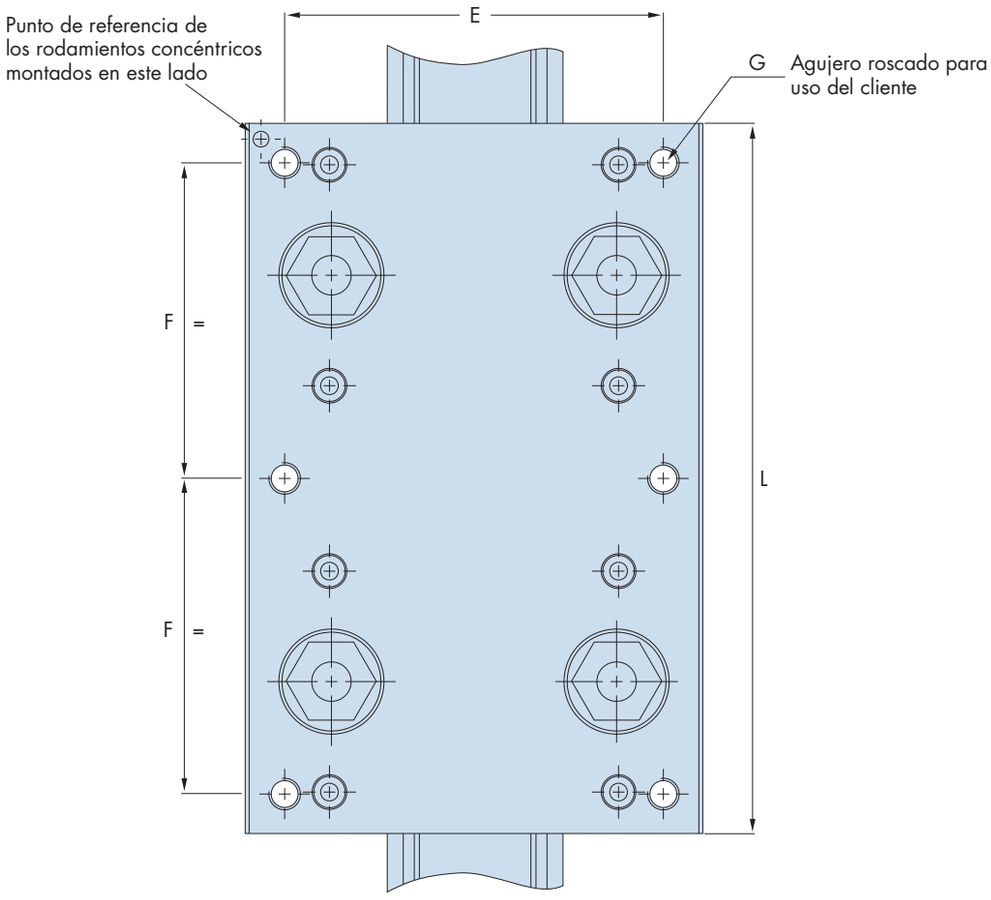

Tamaño	W	B	C	J	K	L	M	N	E	F	G
20	20	64	10	24.95	14	100	5 x 2	12.4	50	44	6 x M5
25	25	80	11.5	30.7	18	135	6 x 2.5	15.4	65	60	6 x M6
44	44	116	14.5	38.7	22.5	180	8 x 3	26.4	96	80	6 x M8
76	76	185	20	58.7	36.5	300	15 x 5	50.4	160	135	6 x M10

Para una gama más amplia de opciones remítase al catálogo GV3

Polígono Industrial O Rebullón s/n. 36416 - Mos - España - rodavigo@rodavigo.com

Datos de Carga y Duración

Los componentes utilizados en la gama Simple Select® ofrecen al cliente la mejor combinación a fin de conseguir una duración sin problemas en ambientes estériles o arduos. Las caperuzas de retén cubren los rodamientos de doble hilera proporcionando una reserva de lubricación y protegiendo del ingreso de suciedad. En la mayoría de los casos una sola aplicación de grasa, que Hepco suministra durante el ensamblaje de la unidad, basta para toda la vida de la máquina.

Comprobación de Duración

En la mayoría de aplicaciones se aplican cargas centrales L_1.
En estos casos simplemente divida su carga (N) por la figura de la capacidad del carro (L_1), mostrada en la tabla de abajo, para determinar un factor de carga. Posteriormente busque la duración en el gráfico. Para cargas desplazadas tendrá que añadir los factores relevantes para determinar el total.
El factor de carga no debería ser mayor que 1.

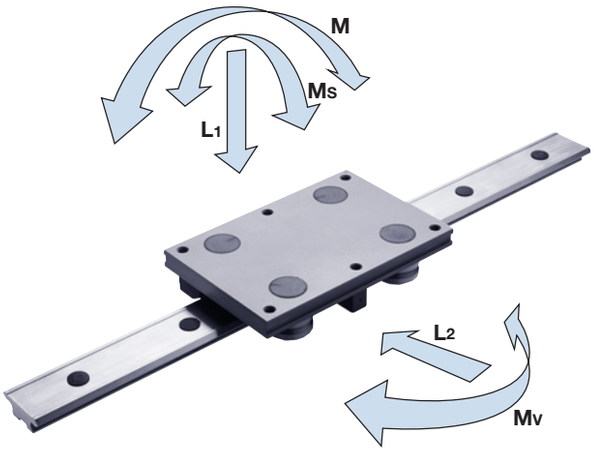

	Capacidades de los carros				
Tamaño	**L_1(N)**	**L_2(N)**	**Ms(Nm)**	**Mv(Nm)**	**M(Nm)**
20	435	685	4	19	12
25	800	1500	9	56	30
44	2800	4700	57	243	146
76	10000	10000	360	990	990

$$\text{Capacidad de carga} = \frac{\text{Carga soportada}}{\text{Capacidad del carro}} = \frac{L_1}{L_{1(\text{máx})}} + \frac{L_2}{L_{2(\text{máx})}} + \frac{Ms}{Ms_{(\text{máx})}} + \frac{Mv}{Mv_{(\text{máx})}} + \frac{M}{M_{(\text{máx})}}$$

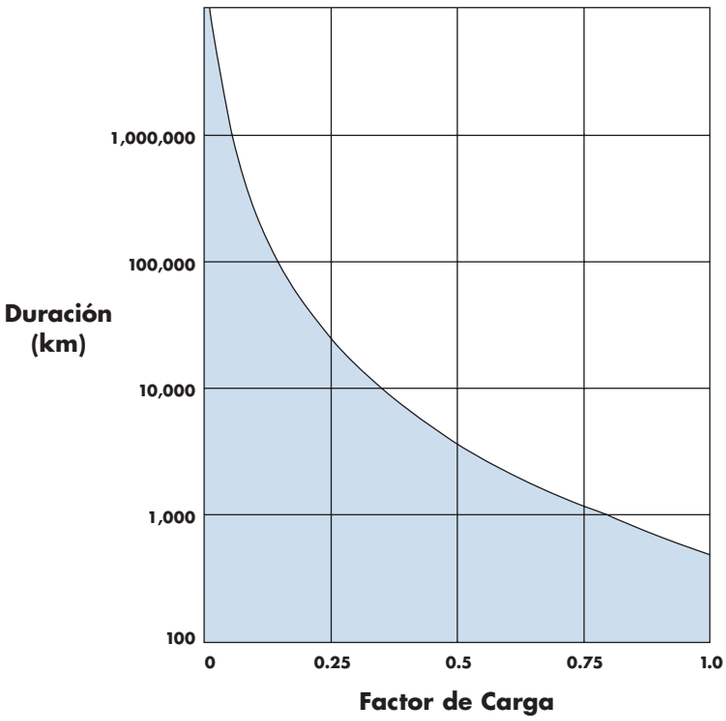

Detalles de Pedido

Las longitudes de guía disponibles de la gama Simple Select® se indican en la tabla de abajo:

Tamaño Guía	Longitud de Guía en mm										
20	266	356	536	716	896	1076	1256	1436	1616	1796	1976
25	266	356	536	716	896	1076	1256	1436	1616	1796	1976
44	266	356	536	716	896	1076	1256	1436	1616	1796	1976
76	–	–	536	716	896	1076	1256	1436	1616	1796	1976

Otras longitudes disponibles hasta 4m (no incluidas en el servicio Simple Select®).

Centros de los agujeros de las guías

Tamaños 20,25,44

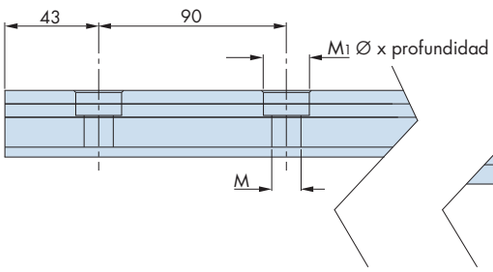

Tamaño 76

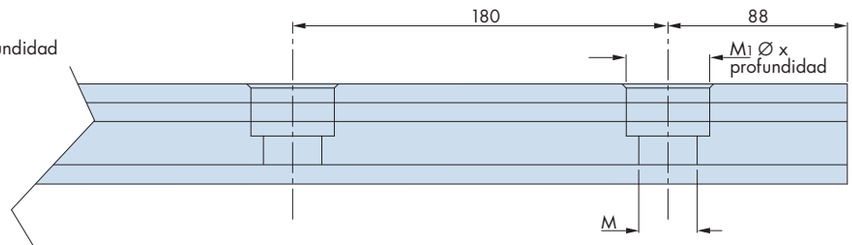

Tamaño	M	M1
20	4.5	8 x 4.1
25	5.5	10 x 5.1
44	7	11 x 6.1

Tamaño	M	M1
76	14	20 x 12

Para pedir – Simplemente especifique el tamaño de guía, cantidad de carros ajustados y longitud de guía

Ejemplo **20 1 – 1076**

Tamaño guía — **20**

Nº de carros — **1**

Longitud de guía (mm) — **1076**

Las unidades se suministran con los carros ajustados y listas para ser montadas.

Polígono Industrial O Rebullón s/n. 36416 - Mos - España - rodavigo@rodavigo.com

Especificaciones Técnicas

Guías en 'V'

Material y acabado:	Acero alto en carbono AISI 52100, endurecido en las superficies en 'V' hasta la escala 'C' de Rockwell 58-62. La guía se suministra con un acabado químico negro o similar.

Rodamientos

Superficies de rodamiento y bolas:	Acero al carbono y cromo AISI 52100, endurecido y revenido.
Protección:	Acero, excepto el tamaño 18 que tiene retenes de caucho de nitrilo.
Caja:	Plástico.
Pernos:	Acero de gran resistencia a la tracción = 695 N/mm^2. Acabado químico negro.
Escala de temperaturas:	-20ºC a +120ºC

Placas de Carro

Material:	Aleación de aluminio de gran resistencia
Acabado:	Anodizado negro

Tapones de los Carros y de los agujeros escariados de las Guías

Material:	Plástico

Caperuzas de Retén

Material:	Cuerpo:	Elastómero termoplástico
	Piezas insertadas:	Plástico resistente a los Choques
	Rascadores:	Fieltro
Escala de temperaturas:	-20ºC a +60ºC	

Resistencia a la fricción para sistemas de guía en 'V'

Para determinar la resistencia a la fricción utilice 0,02 x carga (N) + fricción de las caperuzas (N).

Datos de fricción de la caperuza:	Tamaño 20 = 4 N	Tamaño 25 = 7 N
	Tamaño 44 = 15 N	Tamaño 76 = 28 N

Lubricación externa

Las caperuzas se suministran lubricadas, una lubricación posterior normalmente no es necesaria a no ser que lo requiera la aplicación por velocidad o por altos ciclos de trabajo. En estos casos se puede utilizar una grasa lubricante NLGI de consistencia No. 2.

Velocidades lineales máximas para Guías en 'V' y Rodamientos

Guías en 'V' lubricadas =	8 m/s

Las especificaciones de los materiales pueden cambiar por motivos de desarrollo técnico o disponibilidad.

Polígono Industrial O Rebullón s/n. 36416 - Mos - España - rodavigo@rodavigo.com

Dibujos a Escala Real

Tamaño 20

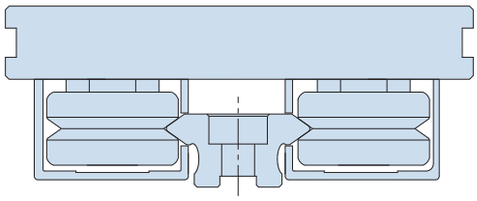

Tamaño 25

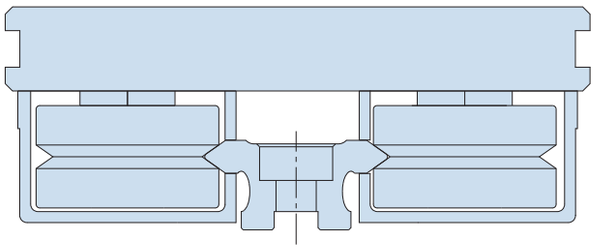

Tamaño 44

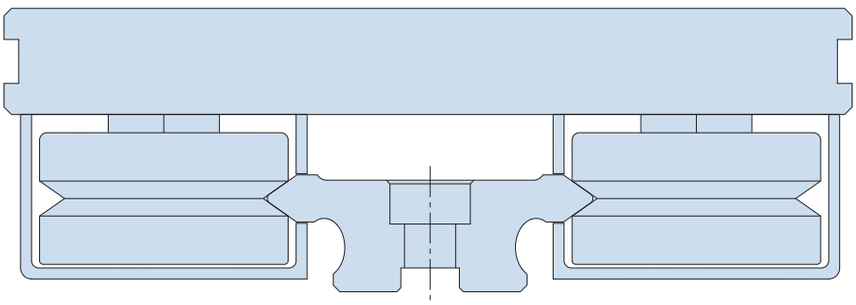

Tamaño 76

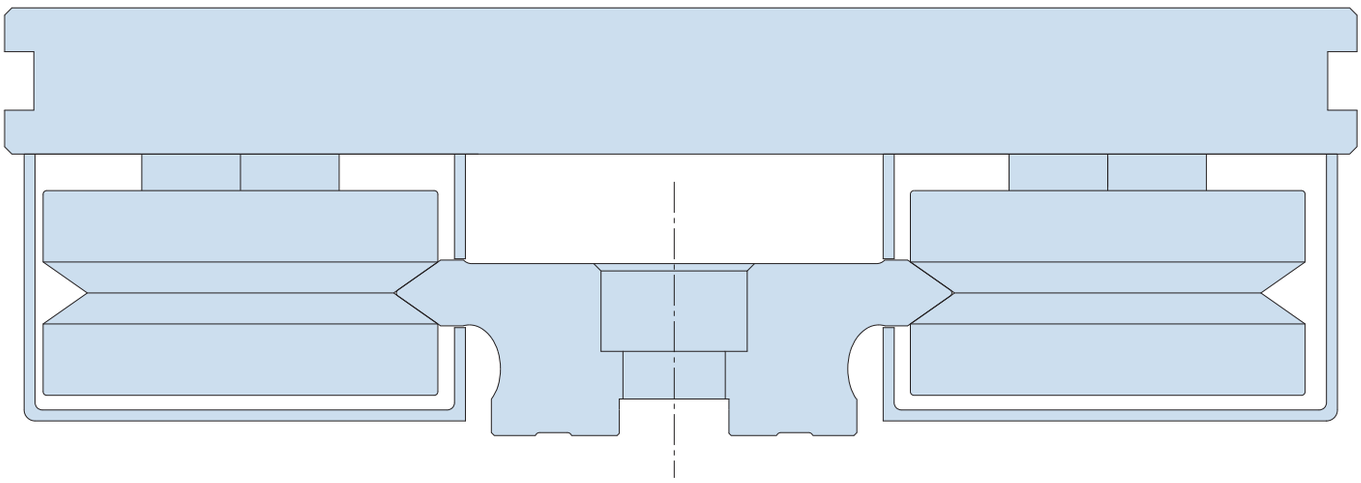

Polígono Industrial O Rebullón s/n. 36416 - Mos - España - rodavigo@rodavigo.com